железобетонные плиты перекрытий

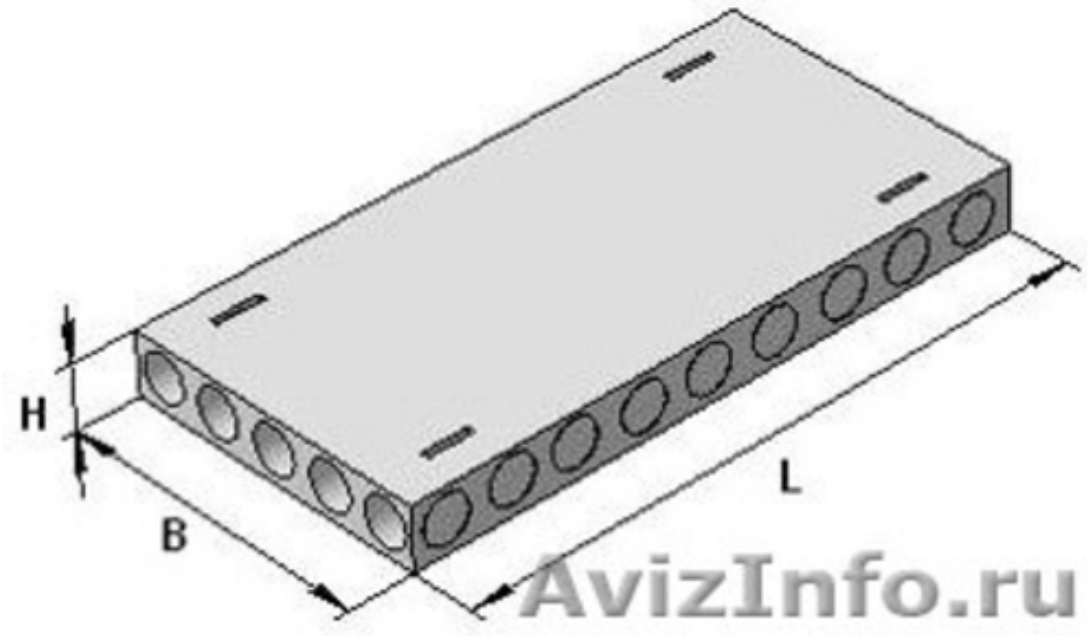

Тверь, Россия

Плиты перекрытий многопустотные различных типоразмеров от завода - изготовителя. Возможно изготовление плит по чертежам заказчика с люками, торцами и т. д.

Цена: Договорная	Тип объявления: Продам, продажа, продаю	Торг: --
Авдеева Татьяна	**89106407499**	**Тверская область**